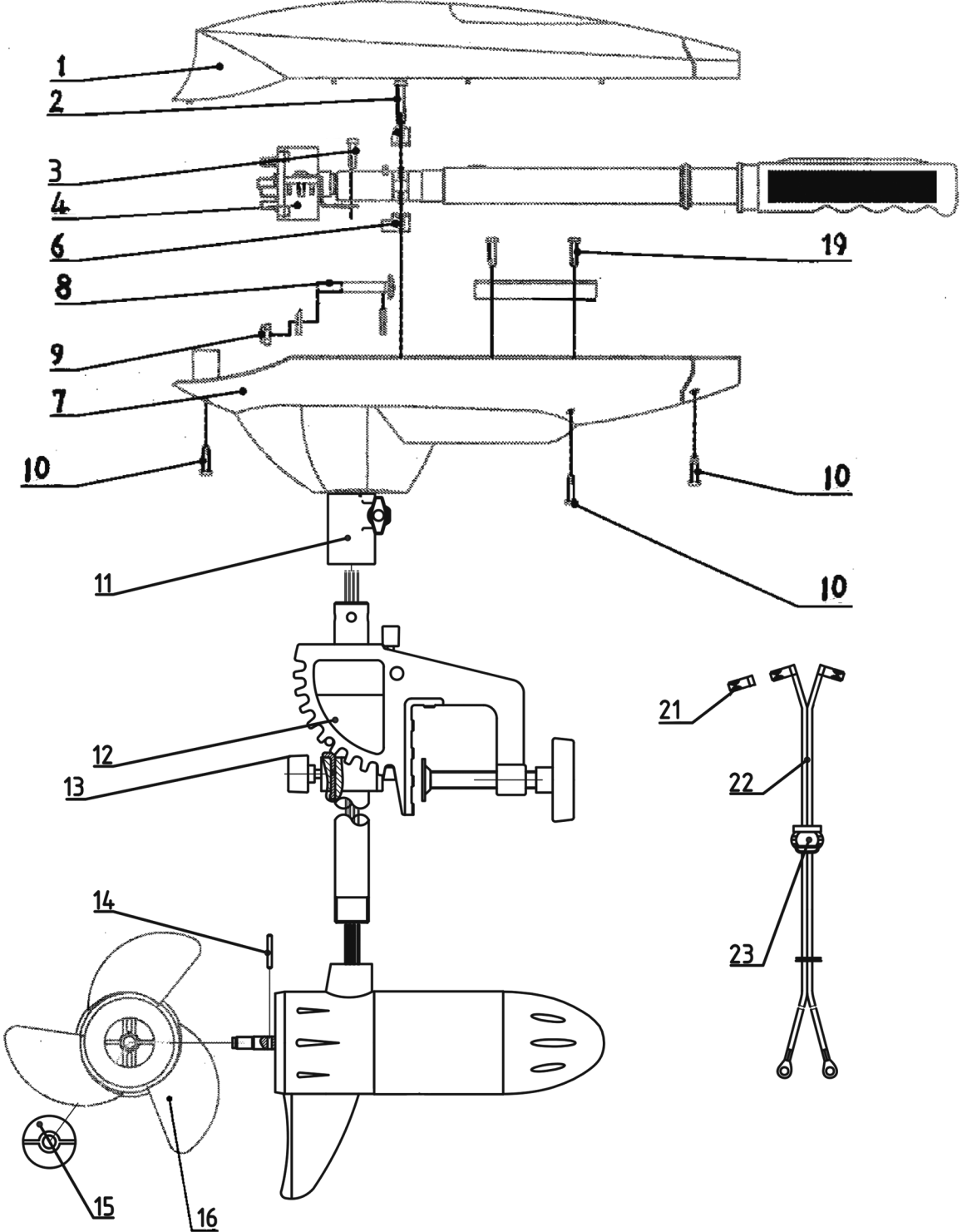
1
2
3
4
6
8
9
7
10
10
10
11
12
13
14
15
16
19
21
22
23

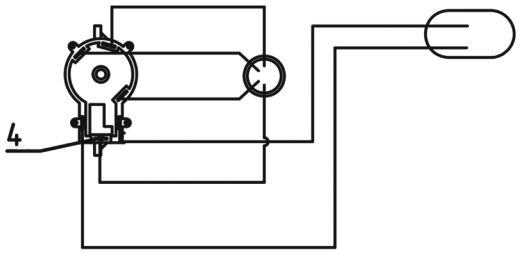
4